附件三
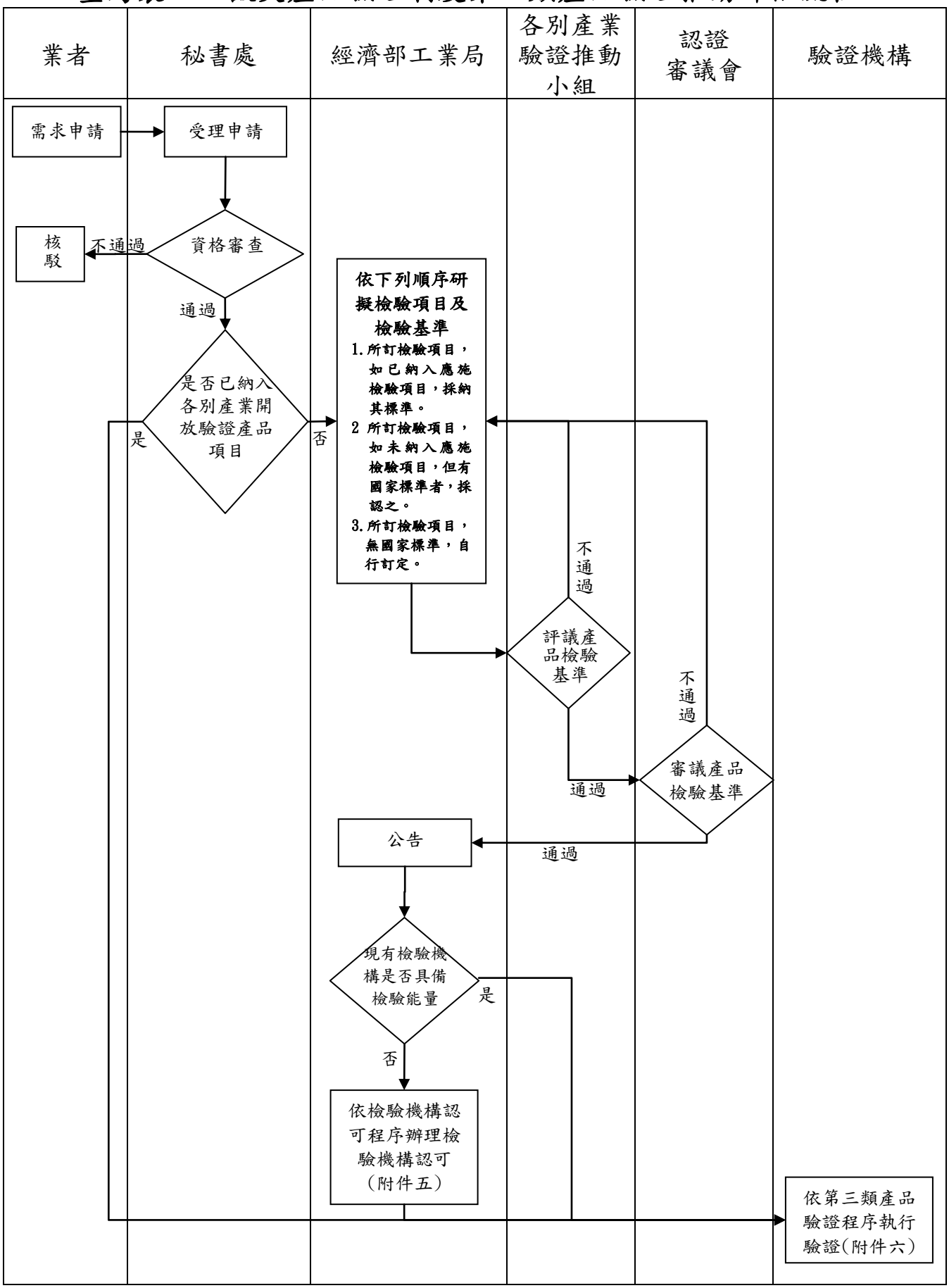
臺灣製 MIT 微笑產品驗證制度第三類產品驗證推動評估流程